Tolerances generales selon ISO 2768
Degre de precision f ☐ m ☐ c ☐ v ☐

Tolerances generales sur pieces moulees selon
Din 16901 (FPTC 407364) 130 ☐ 140 ☐

Ligne de rub: Rubrique No / Ligne de pos: Quantite	U	C	Position	Texte	Numero d'identification	CD	Masse unitaire

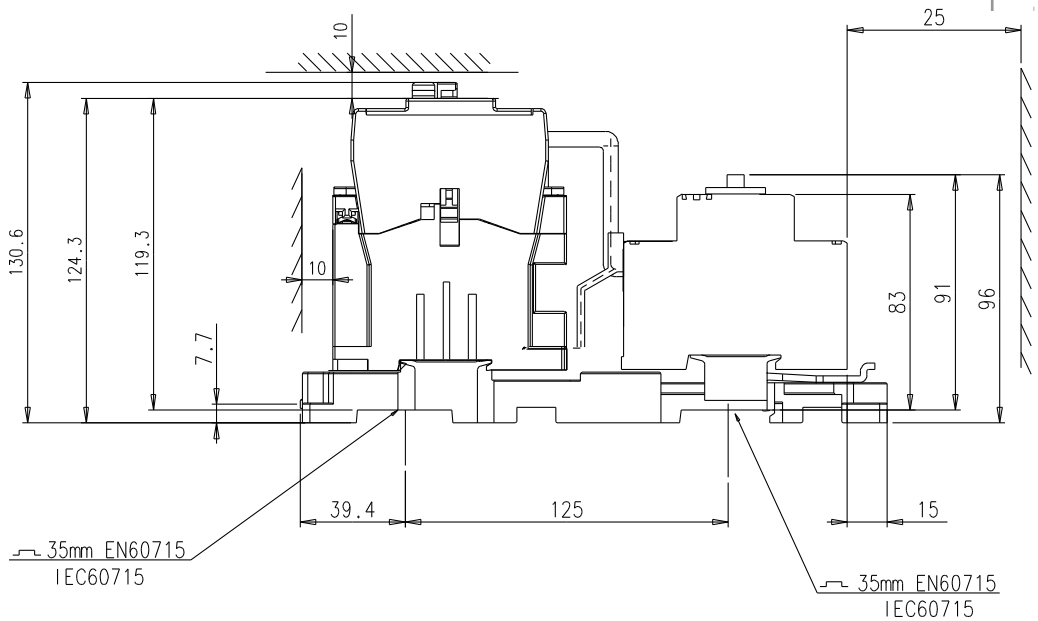

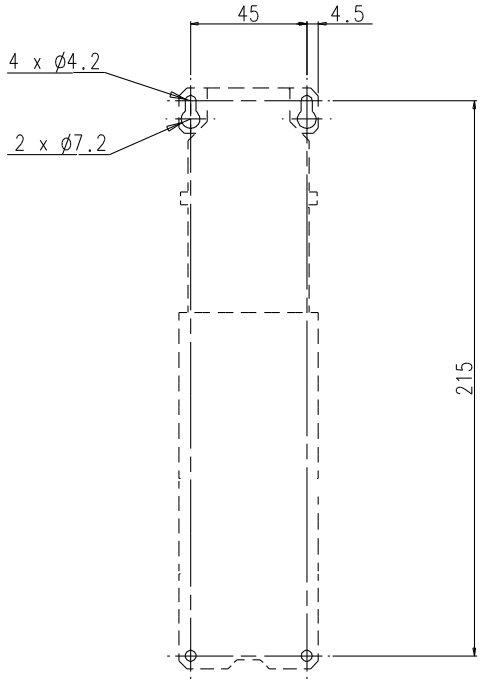

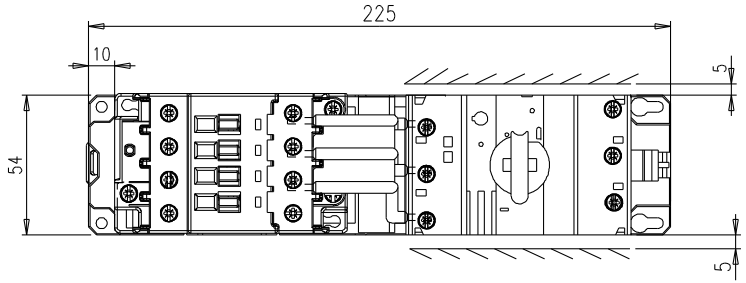

Ce document, propriete exclusive de notre Societe, est strictement confidentiel. Il ne peut etre communique, copie ou reproduit sans son autorisation ecrite.

Modif.	Ind.	DESCRIPTION	DATE	N° OE	Auteur	control
	B	Ajout BER/BEY sur feuille n°2	26.06.05	18580	K.M	
	A	CREATION	05.10.04	18518	B.Dc	E.S

Bon pour execution: OE 18518
Controle:
Etabli: B.Devic
Echelle: 0.5
Issu de/Remplace:
PROJET (IDEAS):
Format: A3
Feuil.N°: 1
Nb.feuil.: 3

ABB Control
Service responsable: B E
Titre: PM26-13
BEA26/325AL + PM26-13 + AL26

FPTE307932