Tolerances generales selon ISO 2768
Degre de precision f ☐ m ☐ c ☐ v ☐

Tolerances generales sur pieces moulees selon
Din 16901 (FPTC 407364) 130 ☐ 140 ☐

Ligne de rub: Rubrique No / Ligne de pos: Quantite	U	C	Position	Texte	Numero d'identification	CD	Masse unitaire

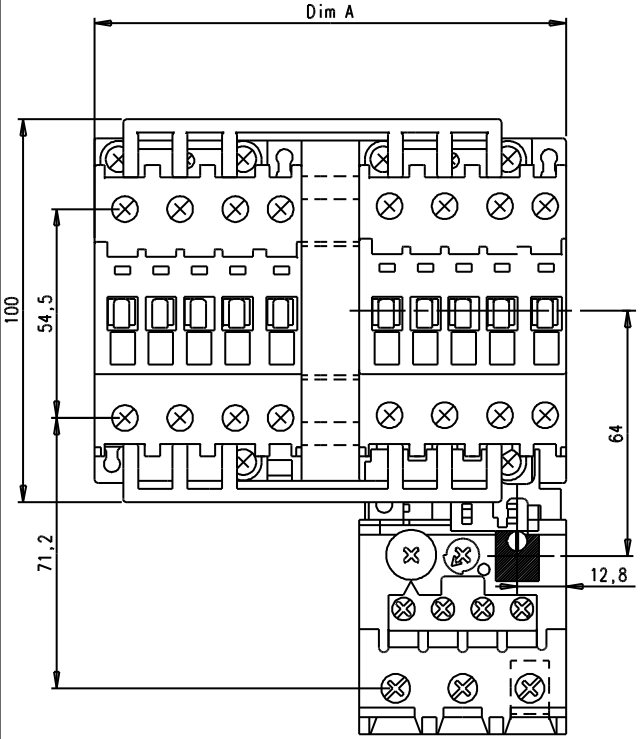

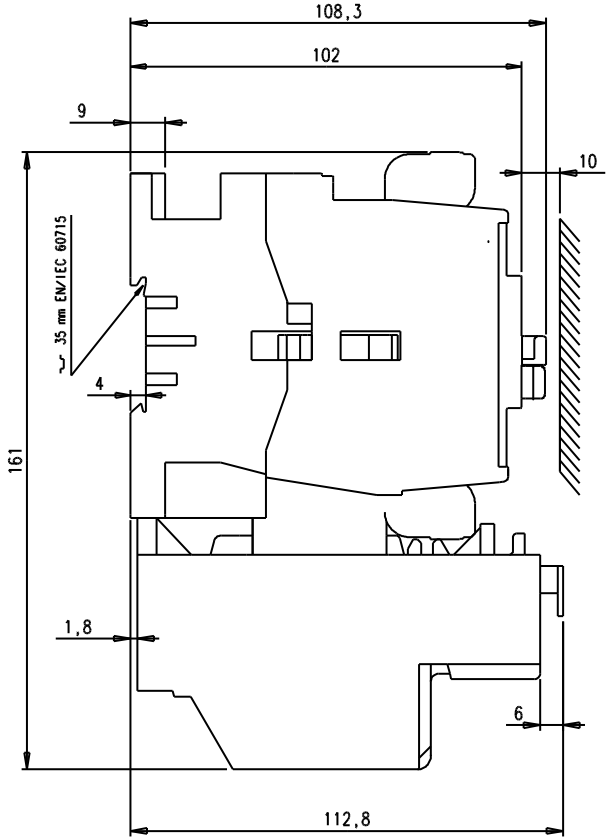

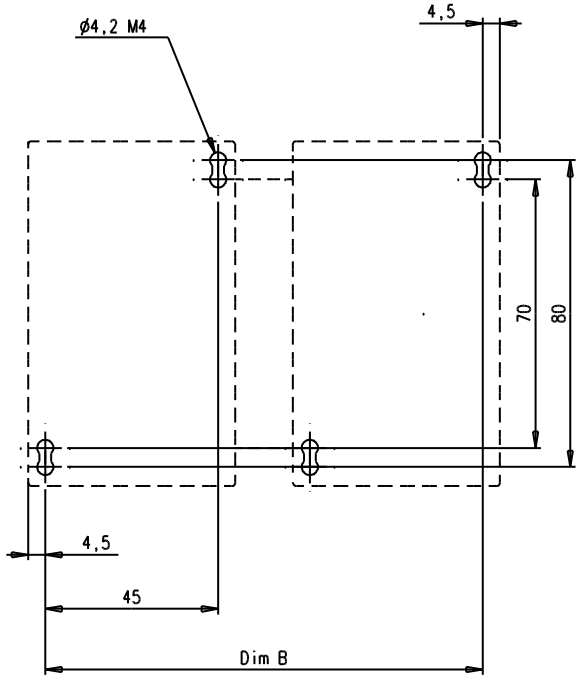

	BER 40	BER 40V
Dim A	108	123
Dim B	99	114

Ce document, propriete exclusive de notre Societe, est strictement confidentiel. Il ne peut etre communique, copie ou reproduit sans son autorisation ecrite.

Modif.						
A	CREATION	22/06/05	18580	K.M		
Ind.	DESCRIPTION	DATE	N° OE	Auteur	control	

Bon pour execution: 18580
Controle:
Etabli: K.MAIKHAF
Echelle: 3/4
Issu de/Remplace:
PROJET (IDEAS):
Format: A3
Feuil.N°: 1
Nb.feuil.:

ABB ENTRELEC Division Control
Service responsable: B E
Titre A30...40 + (VE/VM5) + A30...40 + TA42DU + BER40(V)
BER40 / BER40V

FPTE307946