Tolerances generales selon ISO 2768
Degre de precision f ☐ m ☐ c ☐ v ☐

Tolerances generales sur pieces moulees selon
Din 16901 (FPTC 407364) 130 ☐ 140 ☐

| Ligne de rub: Rubrique No | U | C | Position | Texte | Numero d'identification | CD | Masse unitaire |
|---|---|---|---|---|---|---|---|
| Ligne de pos: Quantite | | | | | | | |

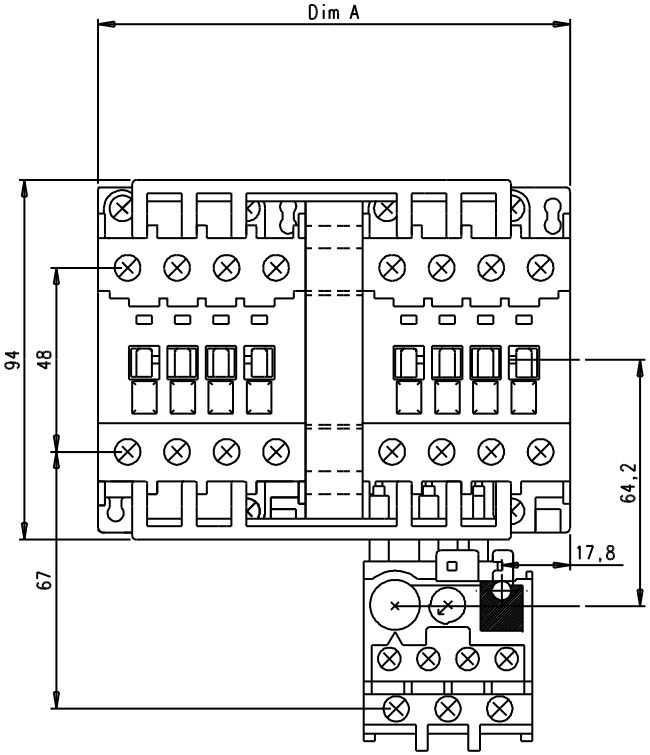


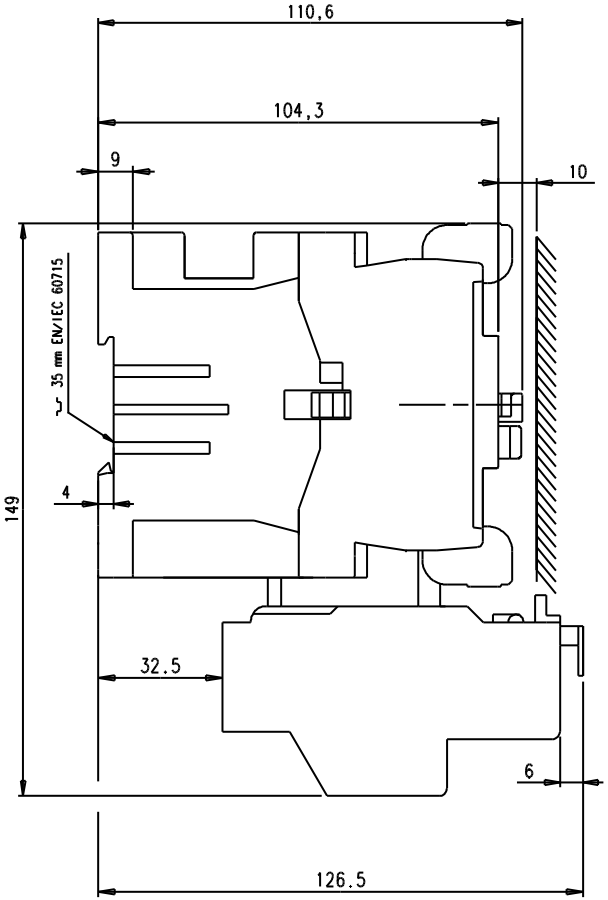


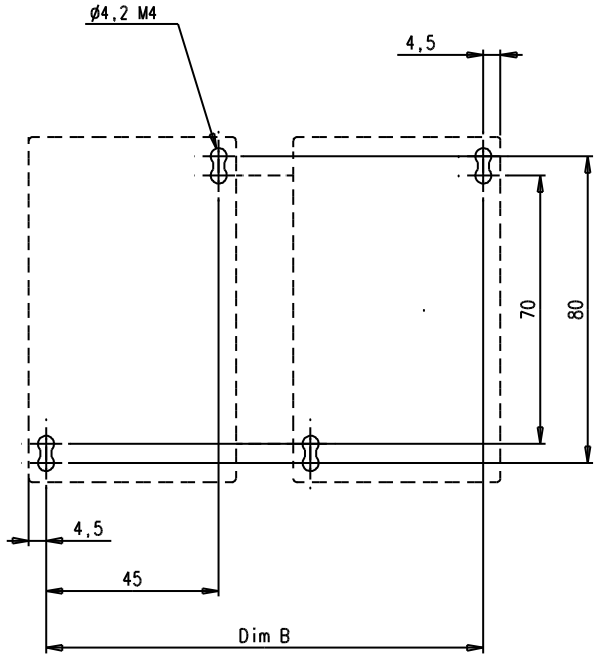


| | BER 40 | BER 40V |
|---|---|---|
| Dim A | 108 | 123 |
| Dim B | 99 | 114 |

Ce document, propriete exclusive de notre Societe, est strictement confidentiel. Il ne peut etre communique, copie ou reproduit sans son autorisation ecrite.

| Ind. | DESCRIPTION | DATE | N° OE | Auteur control |
|---|---|---|---|---|
| A | CREATION | 22/06/05 | 18580 | K.M |

Modif.

Bon pour execution: 18580
Controle:
Etabli: K.MAIKHAF
Echelle: 3/4
Issu de/Remplace:
PROJET (IDEAS):
Format: A3
Feuil.N°: 1
Nb.feuil.:

ABB ENTRELEC Division Control
Service responsable: B E
Titre: AL26 + (VE/VM5) + AL26 + TA25DU + BER40(V)
BER40 / BER40V

FPTE307947