OS 160RD03 OS 160RF0322
OS 160RF0327

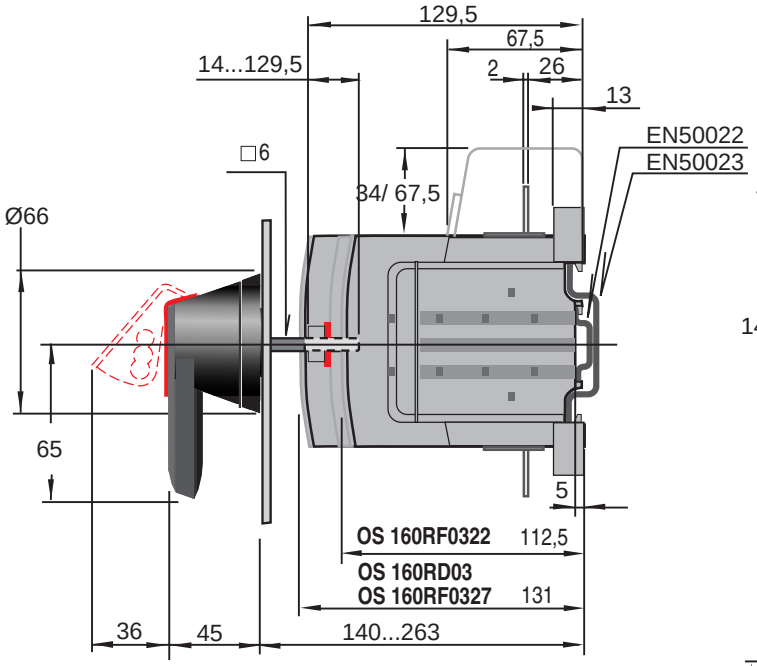

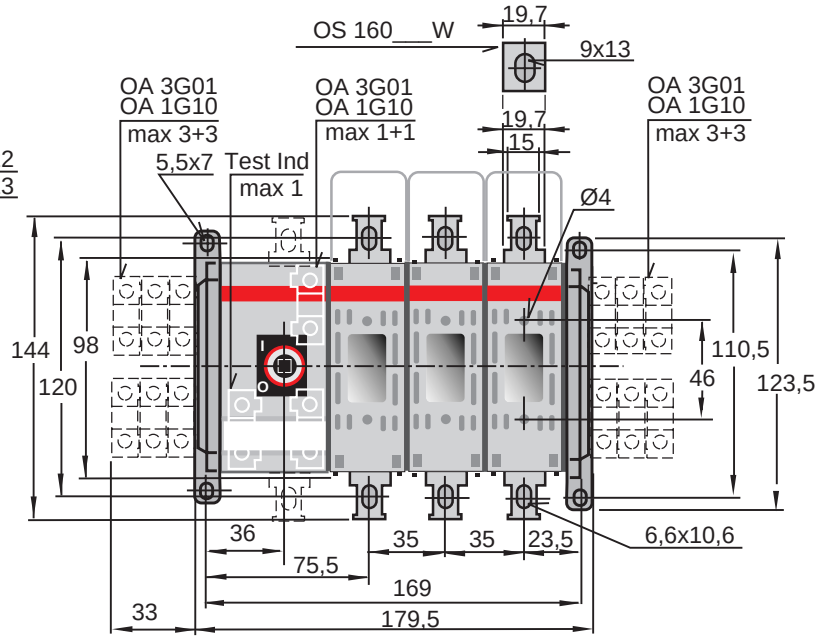

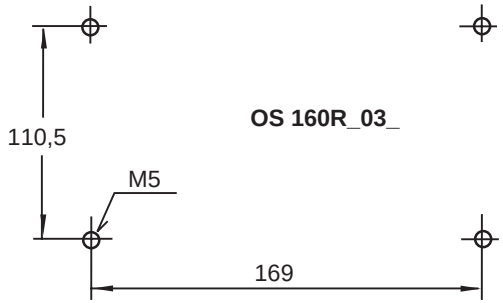

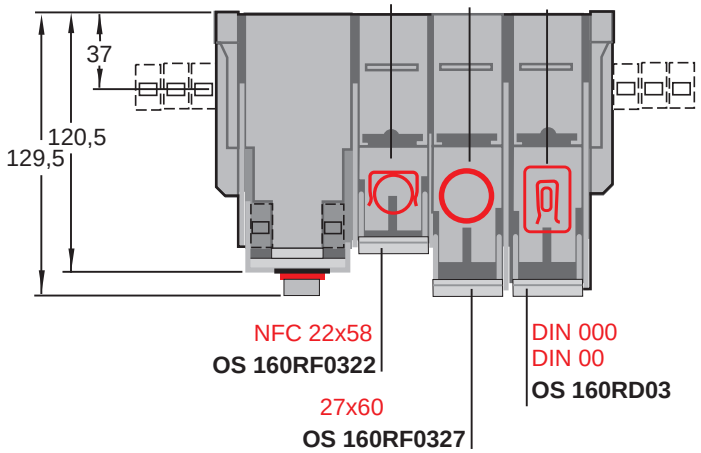

Piirustus No. Document No.	13 OS 160R_03_ 1 A 2262 3265		
Teki Prepared	00-09-29 R Laitalainen	Tarkasti Checked	Hyväksyi Approved
ABB Control Oy		Low Voltage Products	