REVERSING STARTER / WENDESTARTER / DEMARREUR INVERSEUR

Protection by associated Manual Motor Starter

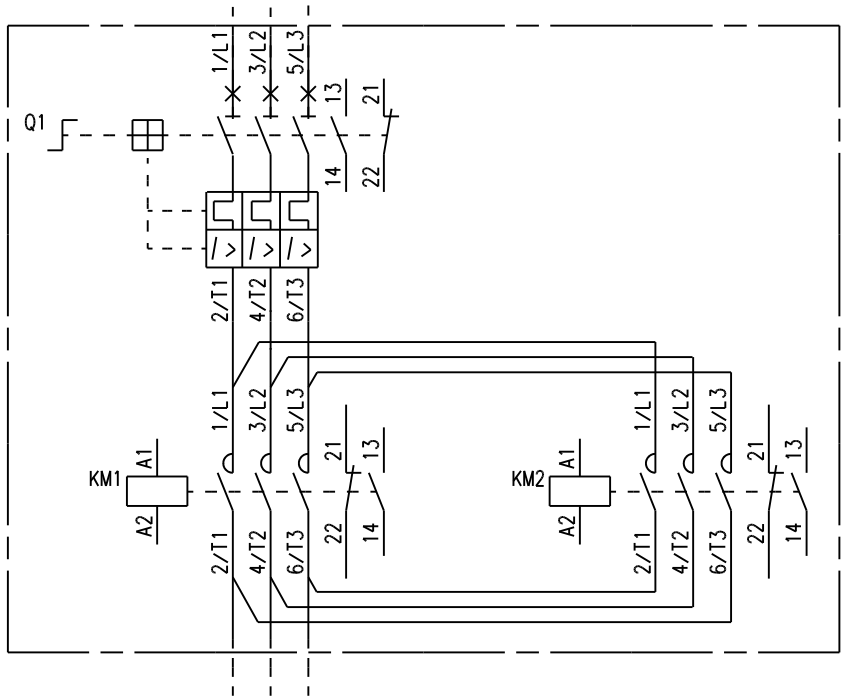

Adjunction/Zusatz/Adjonction

(1) DR Magnetic coil for remote reset
Fernrückstellspule
Bobine pour réarmement à distance

(1) DS Magnetic coil for remote tripping
Fernauslösespule
Bobine pour déclenchement à distance

H1 On KM1/Ein KM1/Marche KM1

H2 On KM2/Ein KM2/Marche KM2

H3 Off/Aus/Arrêt

H4 Under voltage/Unter Spannung/Mise sous tension

H9 Tripping of relay/Relais ausgelöst/Déclenchement relais

(1) Only for starters A9...30
Nur für A9...30 Starters
Uniquement pour démarreurs A9...30

Remote control/Fernbetätigung/Commande à distance

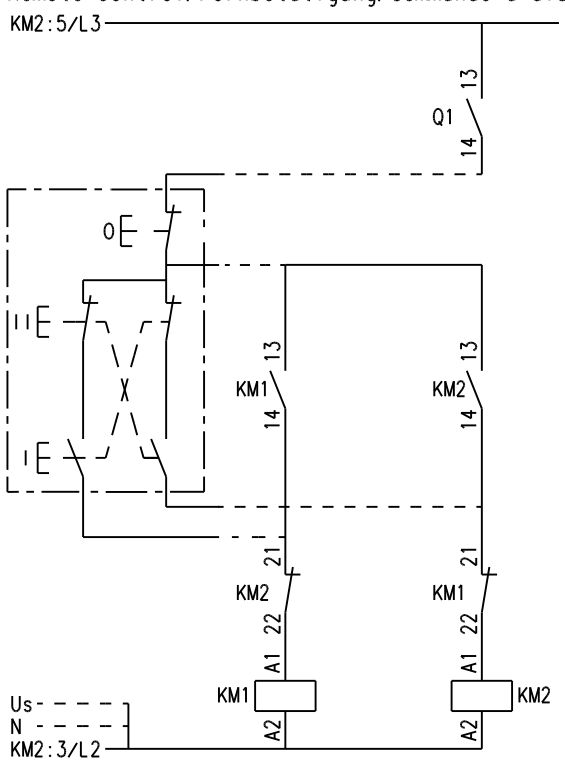

Local control/Betätigung innerhalb/Commande locale

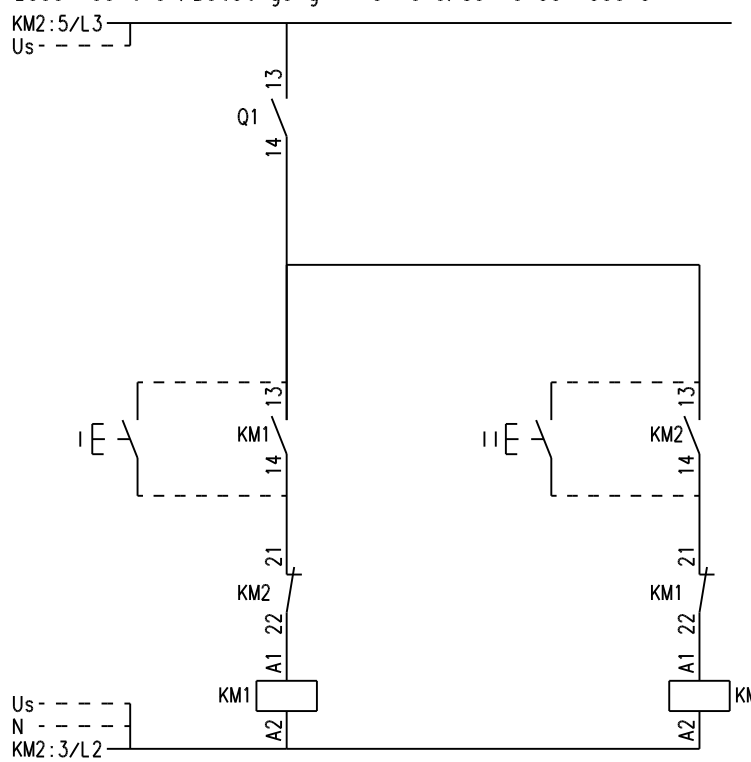

Adjunction/Zusatz/Adjonction

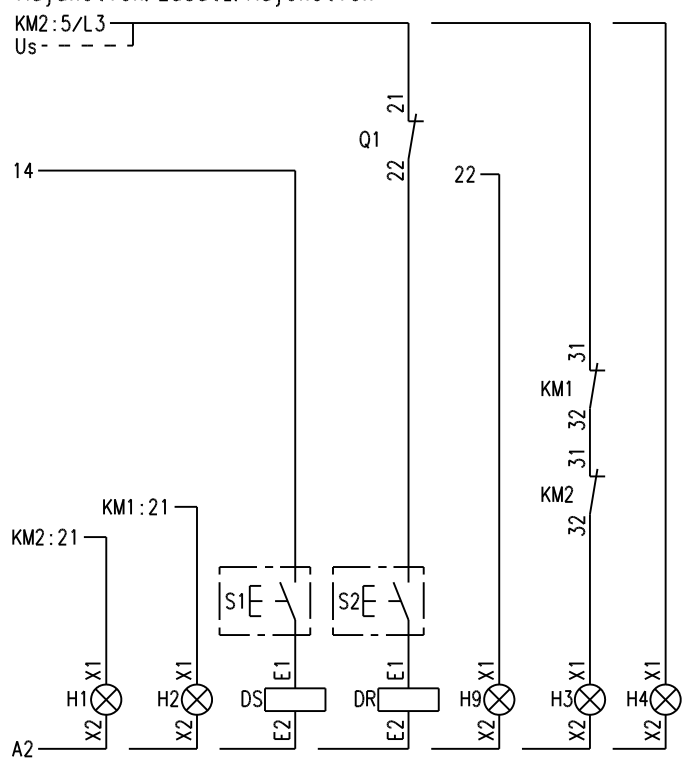

We reserve all rights in this document and in the information contained therein. Reproduction, use or disclosure to third parties without express autority is strictly forbidden

Ce document, propriété exclusive de notre société, est strictement confidentiel. Il ne peut être communiqué, copié ou reproduit sans son autorisation écrite.

Modifications						
A	Edition originale	12.08.05	18636	CE	PB	
IND	DESCRIPTION	DATE	N°OE	Auteur	Controlé	

ABB Entrelec — Service responsable: OEM

Titre DEMARREUR INVERSEUR A9...40 (avec Disj. Mot.)

A9...40 REVERSING STARTER (with MMS)

ORDRE EXECUTION	EO-18636
CONTROLE PAR	P.BLANCHET le 12.08.05
REALISE PAR	C.ECOCHARD le 12.08.05
ECHELLE	Issu de/Remplace
	PROJET
	Format A3 — Feuille n° 1 — Nb Feuilles 1

FPTS307898

A