Tolerances generales selon ISO 2768
Degre de precision f ☐ m ☐ c ☐ v ☐

Tolerances generales sur pieces moulees selon
Din 16901 (FPTC 407364) 130 ☐ 140 ☐

Ligne de rub: Rubrique No / Ligne de pos: Quantite	U	C	Position	Texte	Numero d'identification	CD	Masse unitaire

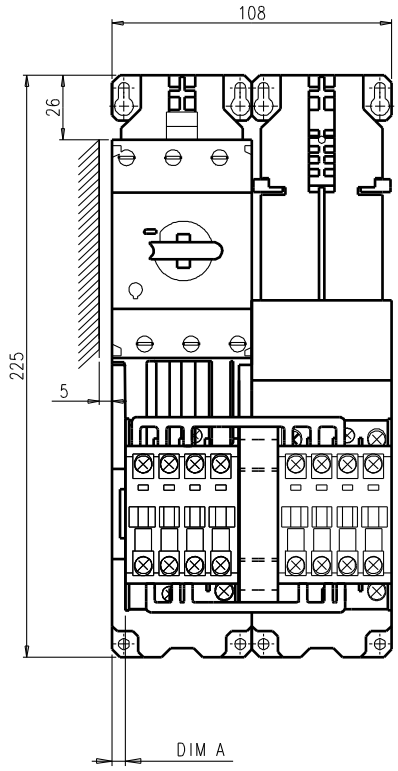

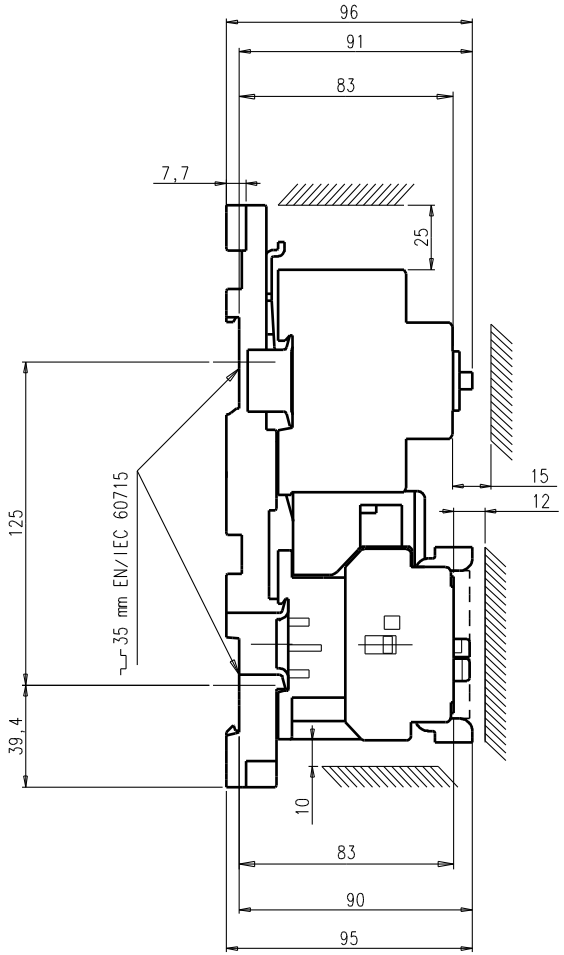

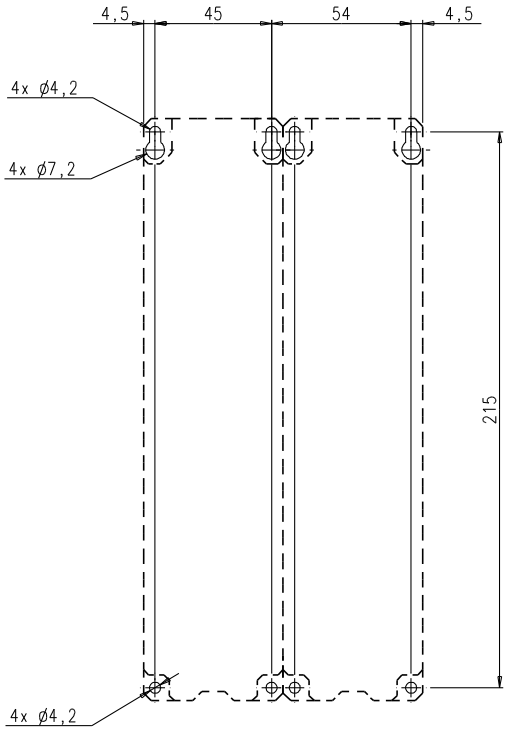

	BER 16	BER 16V
Dim A	10	5

Ce document, propriete exclusive de notre Societe, est strictement confidentiel. Il ne peut etre communique, copie ou reproduit sans son autorisation ecrite.

Modif.					
B	Création des connexions surmoulées	22/06/05	18580	K.M	
A	CREATION	15/12/03	18350	K.M	E.S
Ind.	DESCRIPTION	DATE	N° OE	Auteur control	

Bon pour exécution	18350
Controle	E.S 04.06.04
Etabli	K.MAIKHAF
Echelle	1/2
Issu de/Remplace	
PROJET (IDEAS)	
Format	A3
Feuil.N°	1
Nb.feuil.	

ABB

ABB ENTRELEC Division Control

Service responsable: B E

Titre PM26-23 + MS325 + BEA16/325 + 2xA9..A16 + (VE/VM5) + BER16(V)

BEA16/325 + PM26-23

FPTE307915