OS 125D12 OS 100F12 OS 100B12
OS 160D12 OS 125F12

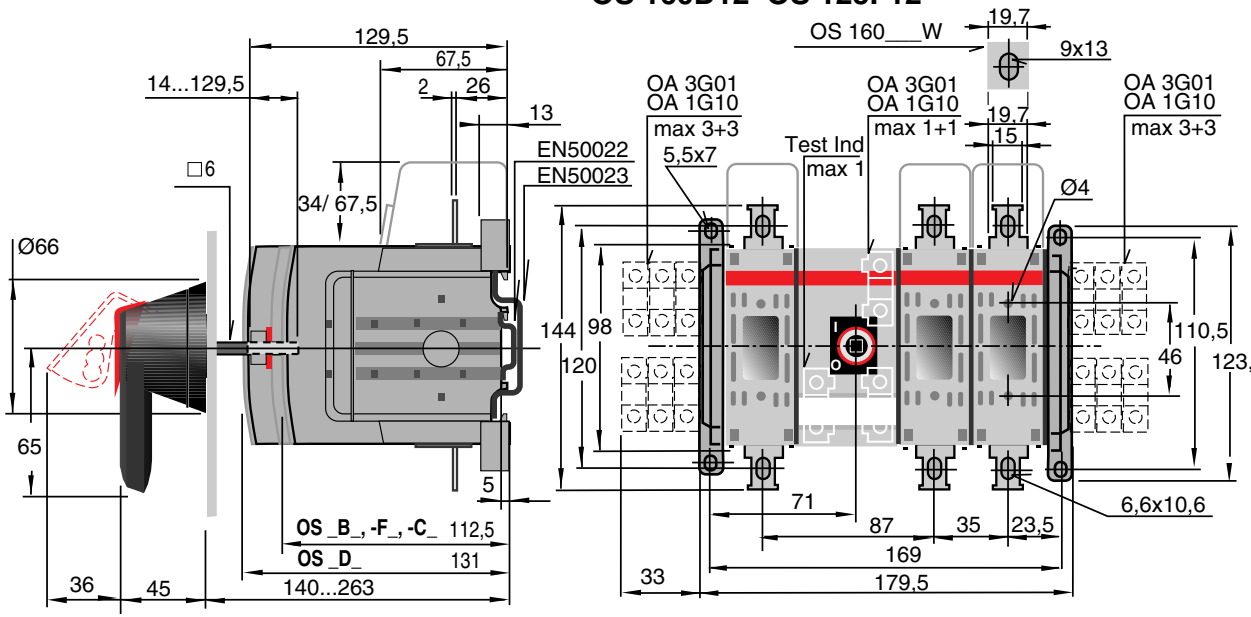

OS 125D22 OS 100F22 OS 100B22
OS 160D22 OS 125F22

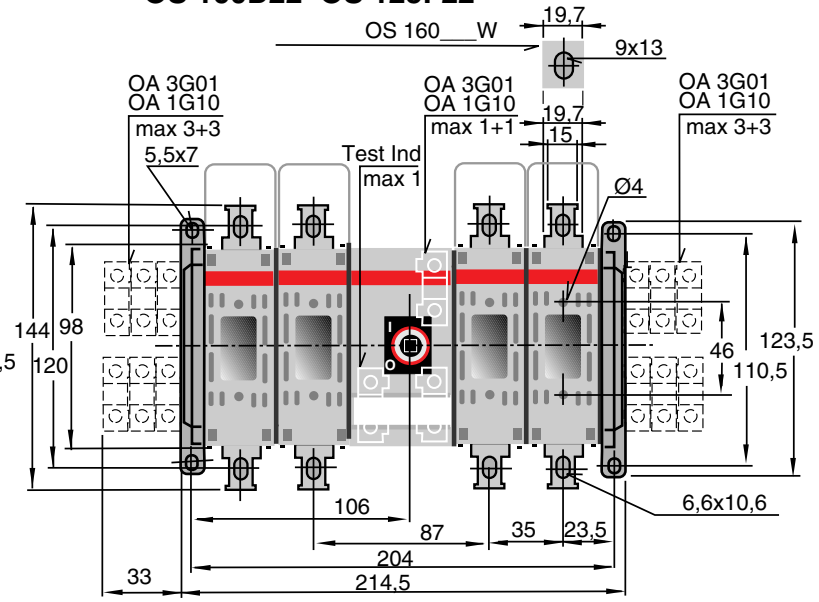

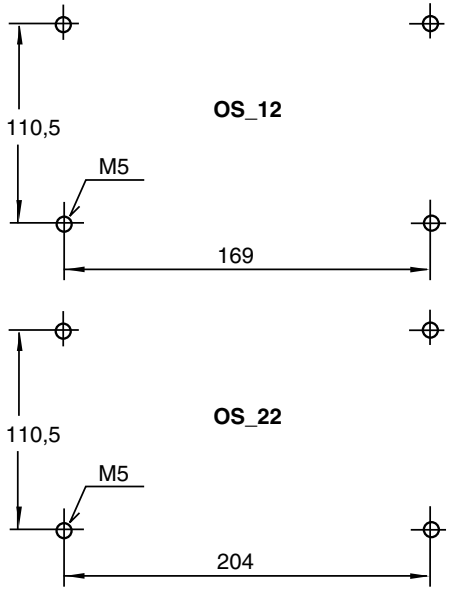

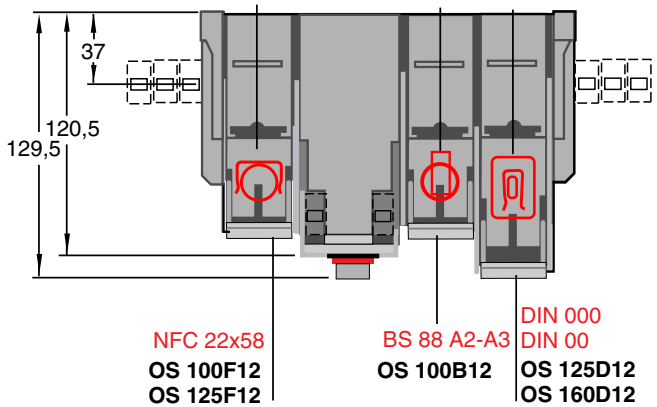

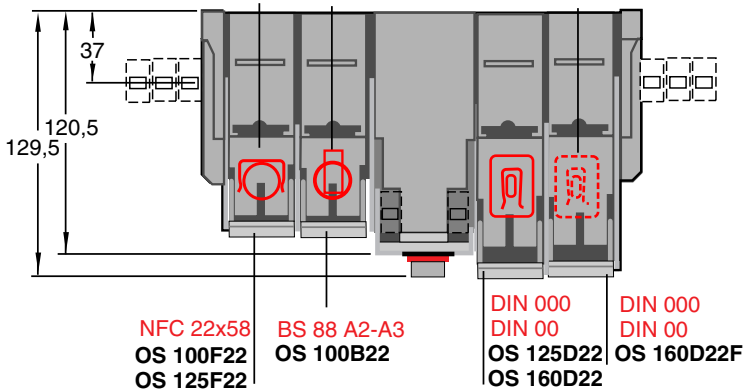

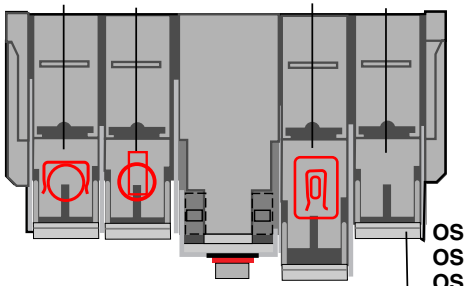

OS _B04F
OS _F04F
OS _B04N2
OS _F04N2
OS _D04N2

BS 88 A2-A3
NFC 22x58