Tolerances generales selon ISO 2768	Tolerances generales sur pieces moulees selon
Degre de precision f ☐ m ☐ c ☐ v ☐	Din 16901 (FPTC 407364) 130 ☐ 140 ☐

Ligne de rub: Rubrique No	U	C	Position	Texte	Numero d'identification	CD	Masse unitaire
Ligne de pos: Quantile			1	PLAN D'ENCOMBREMENT AL26...RT	FPTE307905		

AL26. . . RT

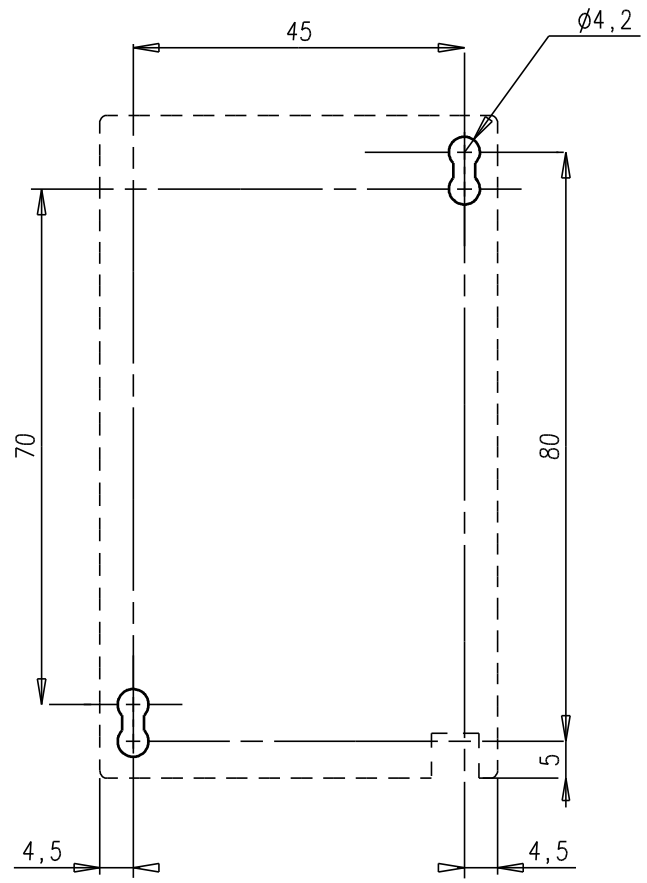

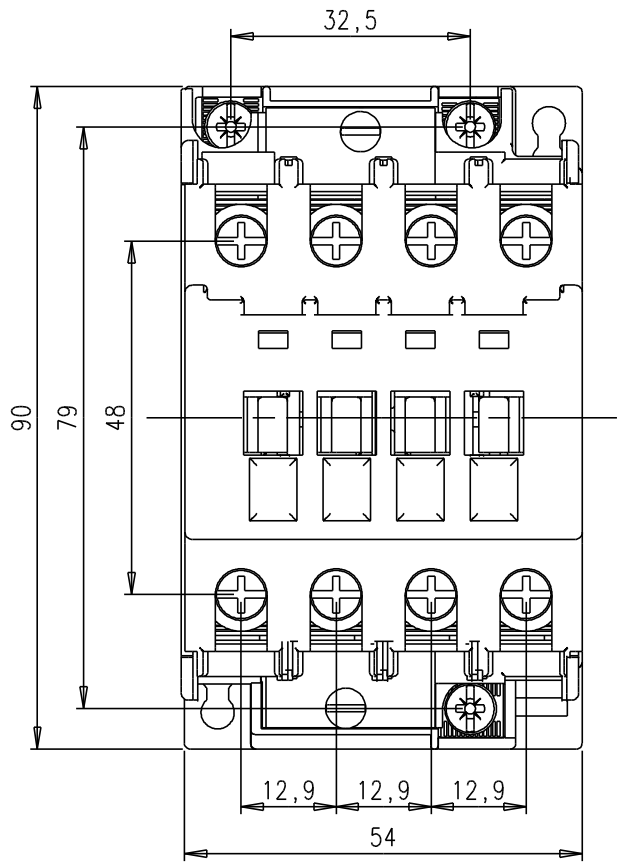

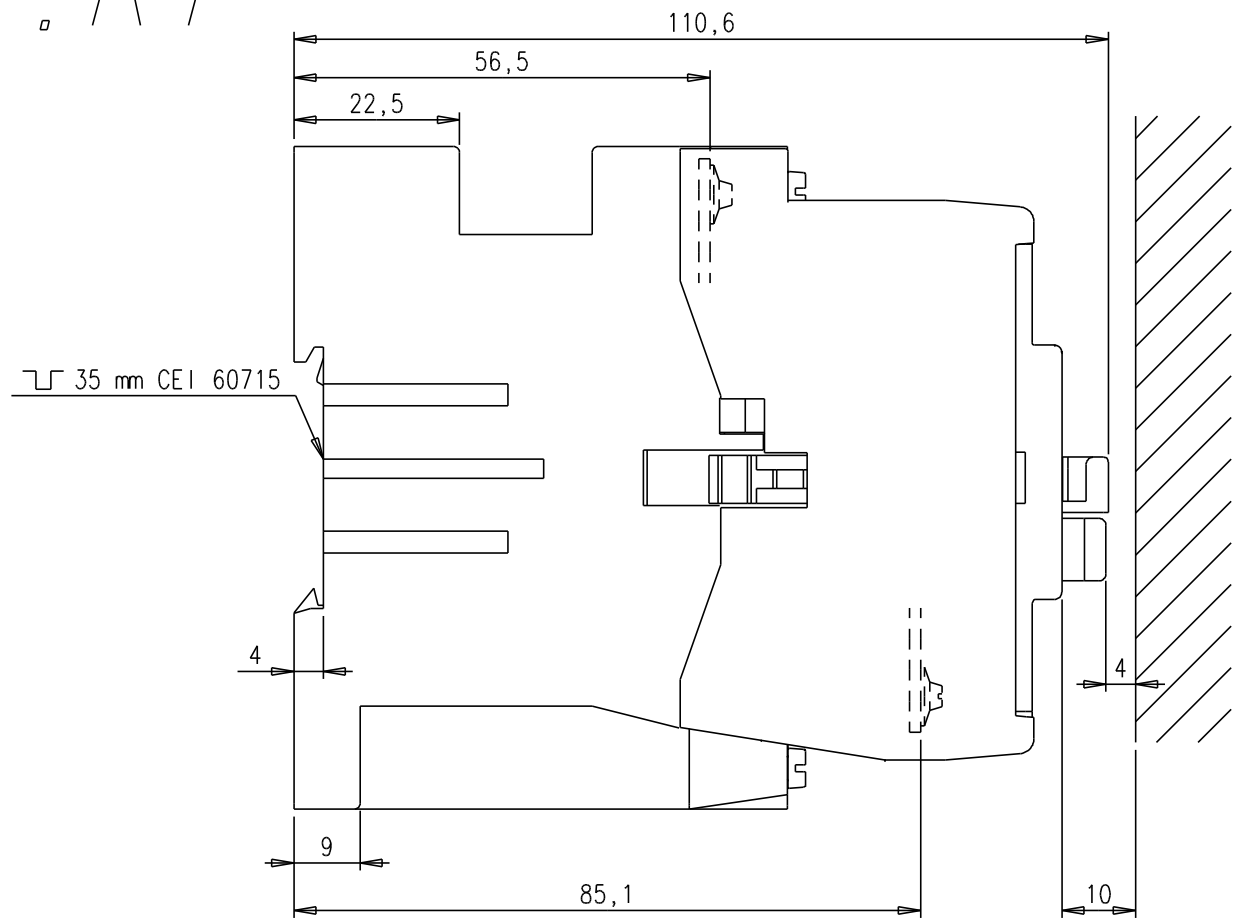

	M4 1,7 N.m	ø 5,5	pozidriv N°2	2 x 1...4	L < 10
	M4 1,7 N.m	ø 5,5		2 x 0,75...4	L < 10
A1 A2	M3,5 1 N.m	ø 5,5		2 x 0,75...2,5	L < 8

Ce document, propriete exclusive de notre Societe, est strictement confidentiel. Il ne peut etre communique, copie ou reproduit sans son autorisation ecrite.

Modif. Ind.	DESCRIPTION	DATE	N° OE	Auteur control
A	CREATION	28/10/03	18284	C.V

Bon pour execution	18284
Controle	
Etabli	V.Chambon le 28/10/03
Echelle	1
Issu de/Remplace	
PROJET (IDEAS)	
Format	A3
Feuil.N°	1
Nb.feuil.	1

ABB

ABB Control — Service responsable: B E

Titre AL26...RT
PLAN D'ENCOMBREMENT AL26...RT

FPTE307905