OZXB 5

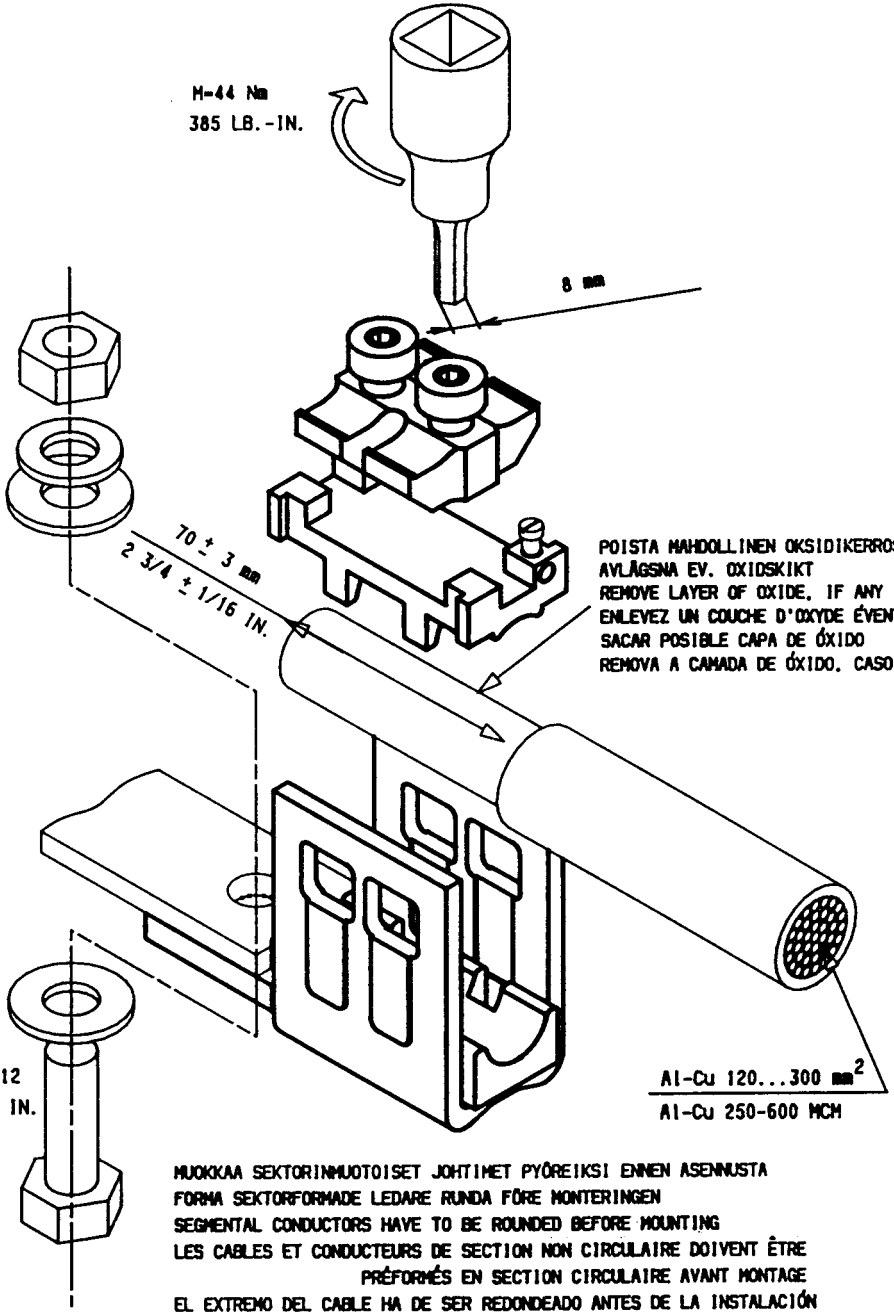

MUOKKAA SEKTORINMUOTOISET JOHTIMET PYÖREIKSI ENNEN ASENNUSTA
FORMA SEKTORFORMADE LEDARE RUNDA FÖRE MONTERINGEN
SEGMENTAL CONDUCTORS HAVE TO BE ROUNDED BEFORE MOUNTING
LES CABLES ET CONDUCTEURS DE SECTION NON CIRCULAIRE DOIVENT ÊTRE PRÉFORMÉS EN SECTION CIRCULAIRE AVANT MONTAGE
EL EXTREMO DEL CABLE HA DE SER REDONDEADO ANTES DE LA INSTALACIÓN
A EXTREMIDADE DO CONDUCTOR DEVERÁ SER ARREDONDADA ANTES DA INTALAÇÃO

34 OZXB 5 E

ABB Control Oy
Low Voltage Apparatus
P.O. Box 622
SF-65101 Vaasa
Finland
Telephone +358 10 224 000
Telefax +358 10 224 5708