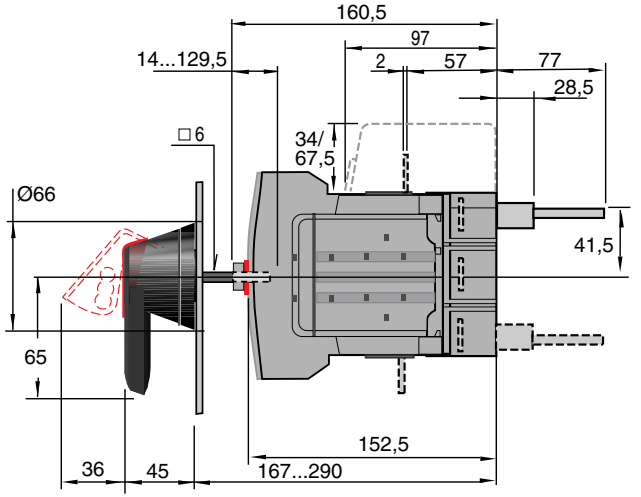
160,5
97
14...129,5
2
57
77
28,5
□6
34/
67,5
Ø66
41,5
65
152,5
36
45
167...290

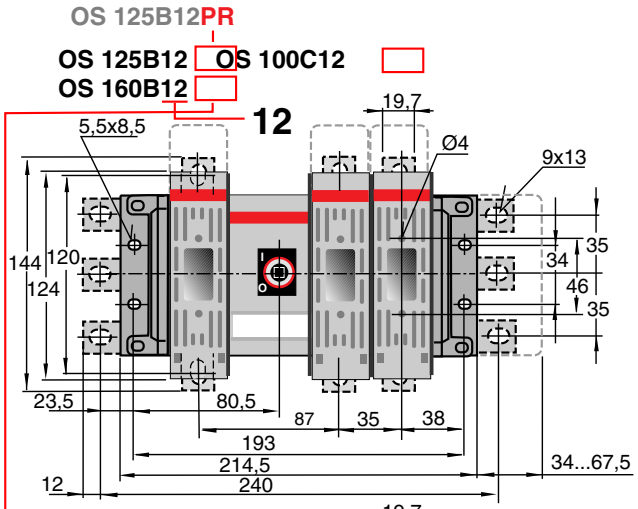
OS 125B12PR
OS 125B12
OS 100C12
OS 160B12
12
19,7
5,5x8,5
Ø4
9x13
144
120
124
34
35
46
35
23,5
80,5
87
35
38
193
214,5
240
12
34...67,5

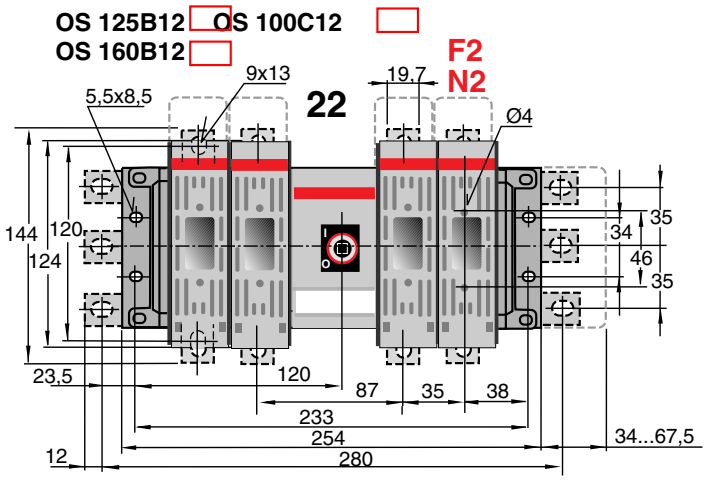
OS 125B12
OS 100C12
OS 160B12
F2
N2
22
9x13
19,7
5,5x8,5
Ø4
144
120
124
34
35
46
35
23,5
120
87
35
38
233
254
280
12
34...67,5

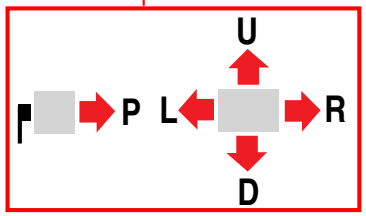
U
P
L
R
D

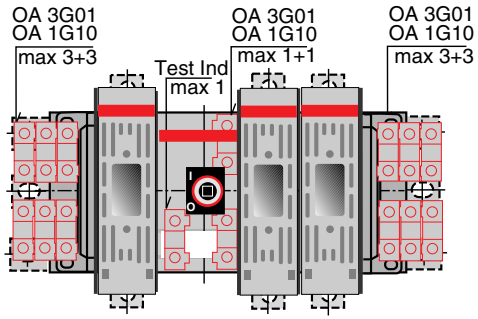
OA 3G01
OA 1G10
max 3+3
Test Ind
max 1
OA 3G01
OA 1G10
max 1+1
OA 3G01
OA 1G10
max 3+3

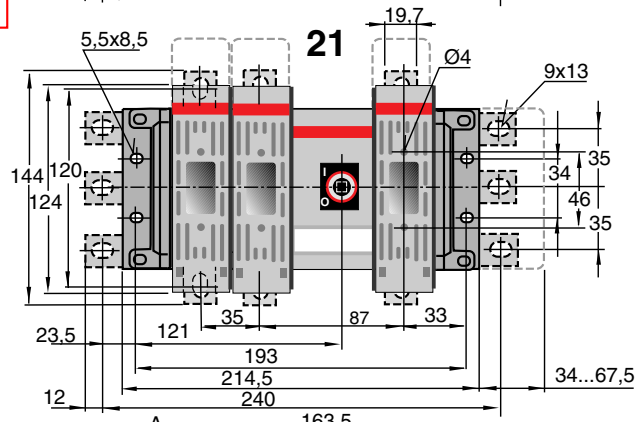
21
19,7
5,5x8,5
Ø4
9x13
144
120
124
34
35
46
35
23,5
121
35
87
33
193
214,5
240
12
34...67,5

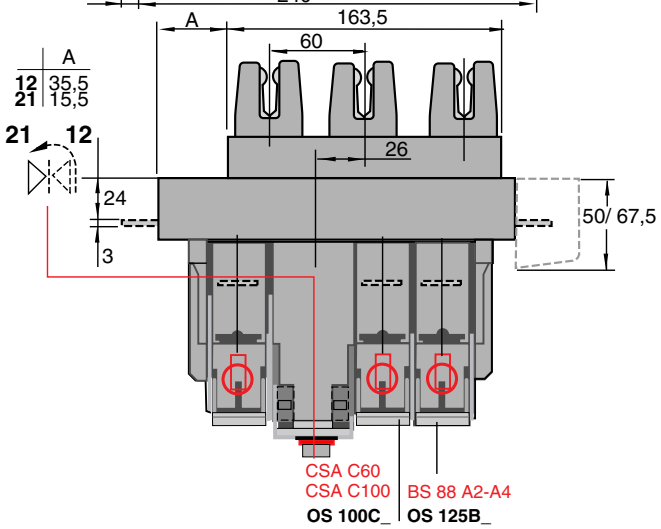
A
163,5
60
A
12 35,5
21 15,5
21
12
26
24
3
50/ 67,5
CSA C60
CSA C100
OS 100C_
BS 88 A2-A4
OS 125B_

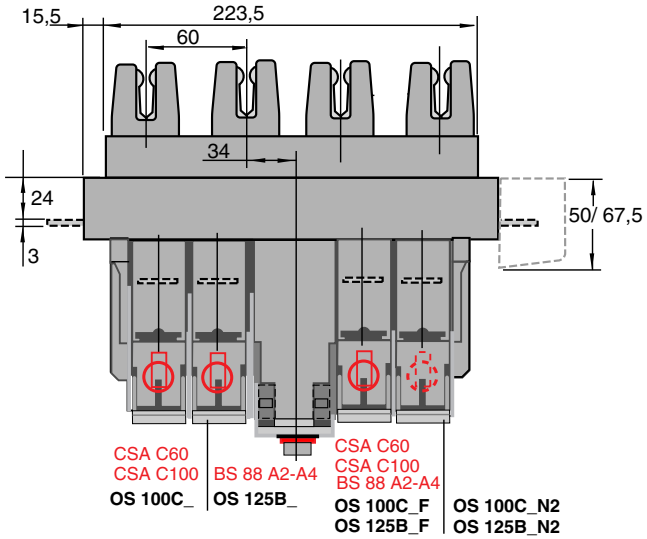
15,5
223,5
60
34
24
3
50/ 67,5
CSA C60
CSA C100
OS 100C_
BS 88 A2-A4
OS 125B_
CSA C60
CSA C100
BS 88 A2-A4
OS 100C_F
OS 125B_F
OS 100C_N2
OS 125B_N2