D.O.L. STARTER / MOTORSTARTER / DEMARREUR DIRECT

Protection by associated Manual Motor Starter

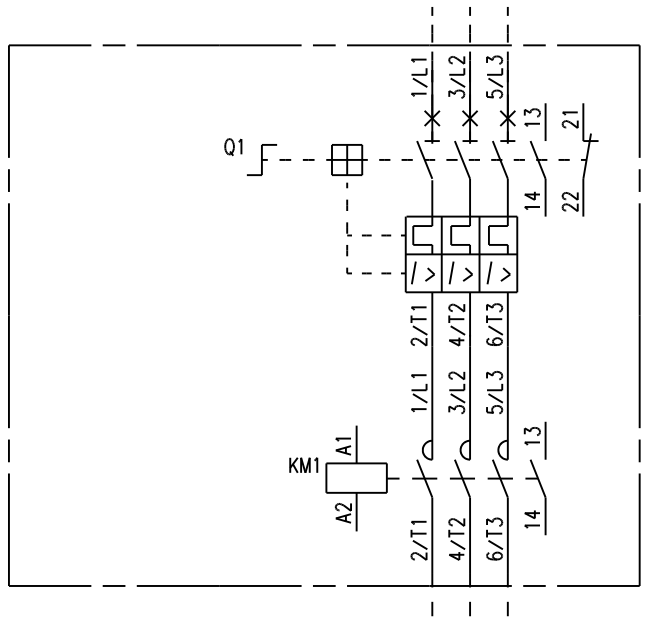

1-phase/monophasé

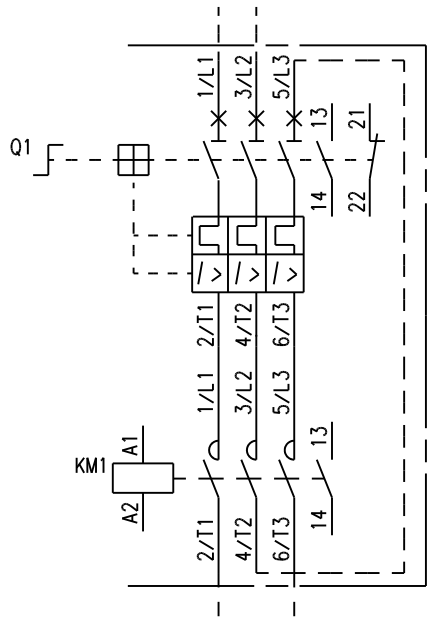

Adjunction/Zusatz/Adjonction

(1) DR Magnetic coil for remote reset
Fernrückstellspule
Bobine pour réarmement à distance

(1) DS Magnetic coil for remote tripping
Fernauslösespule
Bobine pour déclenchement à distance

H1 On /Ein /Marche

H2 Off/Aus/Arrêt

H3 Under voltage/Unter Spannung/Mise sous tension

H9 Tripping of relay/Relais ausgelöst/Déclenchement relais

(1) Only for starters A26 and A30
Nur für A26 und A30 Starters
Uniquement pour démarreurs A26 et A30

Local control
Betätigung innerhalb
Commande locale

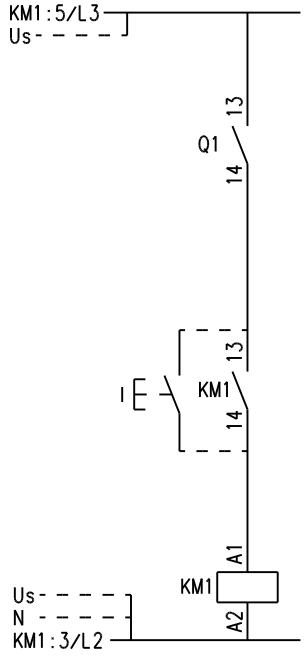

Remote control
Fernbetätigung
Commande à distance

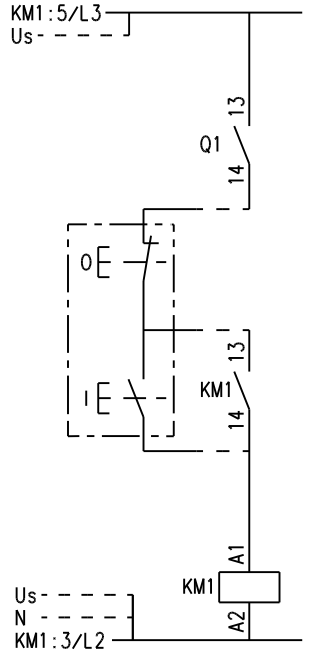

Adjunction
Zusatz
Adjonction

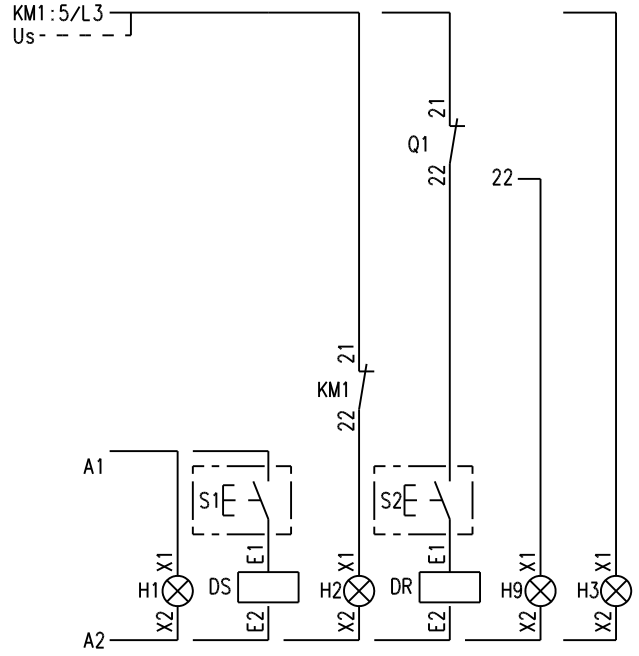

Modifications							
						ORDRE EXECUTION	EO-18636
						CONTROLE PAR	P.BLANCHET le 11.08.05
						REALISE PAR	C.ECOCHARD le 11.08.05
A	Edition originale	11.08.05	18636	CE	PB	ECHELLE /	Issu de/Remplace
IND	DESCRIPTION	DATE	N°OE	Auteur	Controlé		PROJET

ABB Entrelec — Service responsable: OEM

Titre DEMARREUR DIRECT A9...110 (avec Disj. Mot.)
A9...110 D.O.L. STARTER (with MMS)

Format A3 — Feuille n° 1 — Nb Feuilles 1

FPTS307895

We reserve all rights in this document and in the information contained therein. Reproduction, use or disclosure to third parties without express autority is strictly forbidden

Ce document, propriété exclusive de notre société, est strictement confidentiel. Il ne peut être communiqué, copié ou reproduit sans son autorisation écrite.