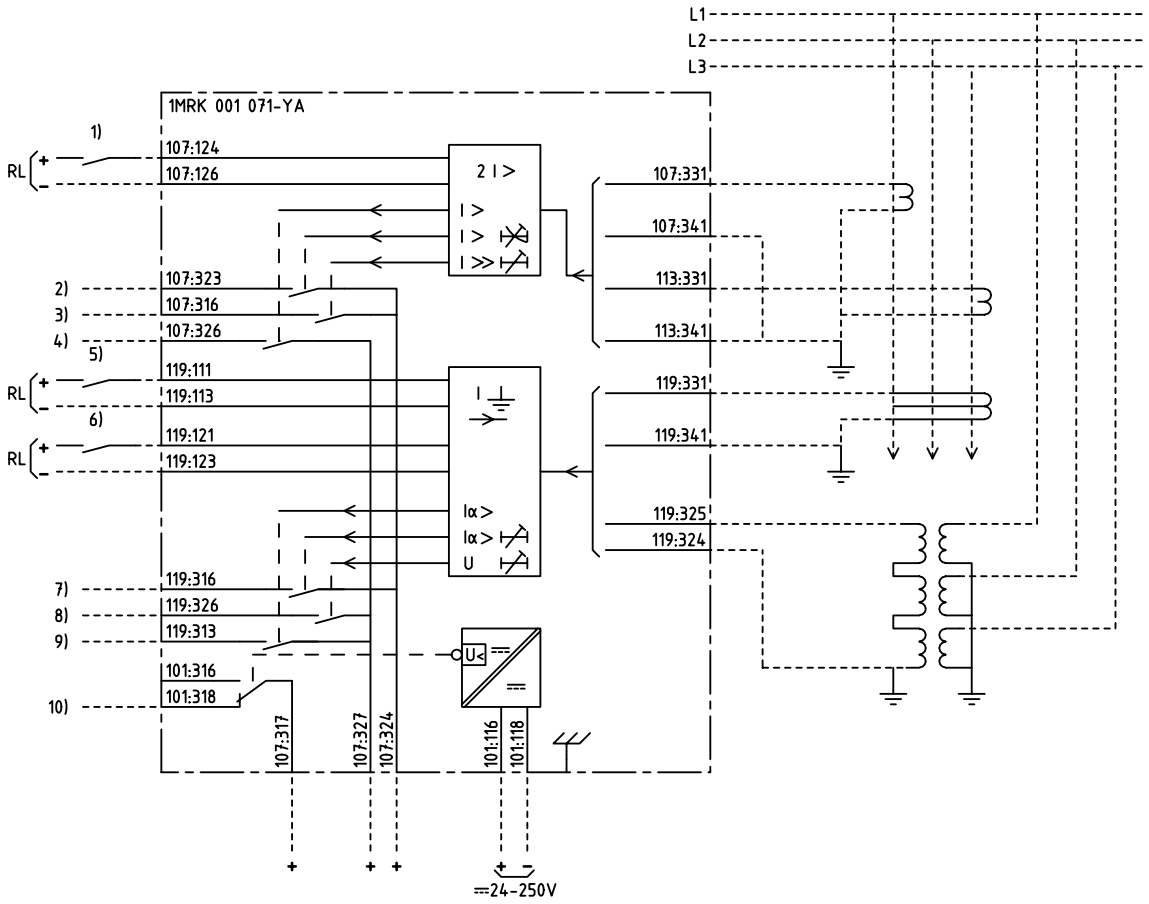

2-PH OVERCURRENT AND DIRECTIONAL
EARTH FAULT PROTECTION, DELAYED

2-FAS ÖVERSTRÖMS- OCH RIKTAT
JORDFELSSKYDD, FÖRDRÖJT

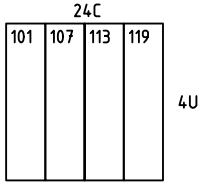


| | |
|---|---|
| 101 | RXTUG 22H |
| 107,113 | RXIDK 2H |
| 119 | RXPDK 22H |

1) ENABLING, BLOCKING OR INCREASED OP.VALUE
FRIGIVNING, BLOCKERING ELLER ÖKAT FUNKTIONSVÄRDE

2) LOW SET STAGE, TRIPPING
LÅGSTRÖMSTEG, UTLÖSNING

3) HIGH SET STAGE, TRIPPING
HÖGSTRÖMSTEG, UTLÖSNING

4) OVERCURRENT, START
ÖVERSTRÖM, START

5) CHANGING OF CHARACTERISTIC ANGLE α
0° TO -90° OR -90° TO 0°

ÄNDRING AV KARAKTERISTISK VINKEL α
0° TILL -90° OR -90° TILL 0°

6) RESETTING OF INDICATION
ÅTERSTÄLLNING AV INDIKERING

7) DIRECTIONAL EARTH FAULT CURRENT, TRIPPING
RIKTAD JORDFELSTRÖM, UTLÖSNING

8) NEUTRAL POINT VOLTAGE, TRIPPING
NOLLPUNKTSSPÄNNING, UTLÖSNING

9) DIRECTIONAL EARTH FAULT CURRENT, START
RIKTAD JORDFELSSTRÖM, START

10) LOSS OF AUXILIARY VOLTAGE
BORTFALL AV HJÄLPSPÄNNING

We reserve all rigths in this document and in the information contained therein. Reproduction, use or disclosure to third parties without express authority is strictly forbidden. © ABB Network Partner AB

ELCAD ID PS/render DATE 2004-06-225:22 Issued in ARCADE

| | | | |
|---|---|---|---|
| Prepared | 97-02-12 | H RAZA/JE | CIRCUIT DIAGRAM/KRETSSCHEMA<br>RACIK 223 O/C AND DIR. E/F PROTECTION<br>RACIK 223 Ö.STR- OCH RIKT. JORDFELSSKYDD |
| Approved | 97-04-08 | P JENÅKER | |

| | | | |
|---|---|---|---|
| Rev Ind | Revision | Reg No | 7411 |
| Based on | | Pcl | 890.616 |

Resp dep PS | Rev Ind 1 98-08-10 | Lang 82

ABB Network Partner AB

1MRK 001 071-YAA

Sheet 1 | Cont