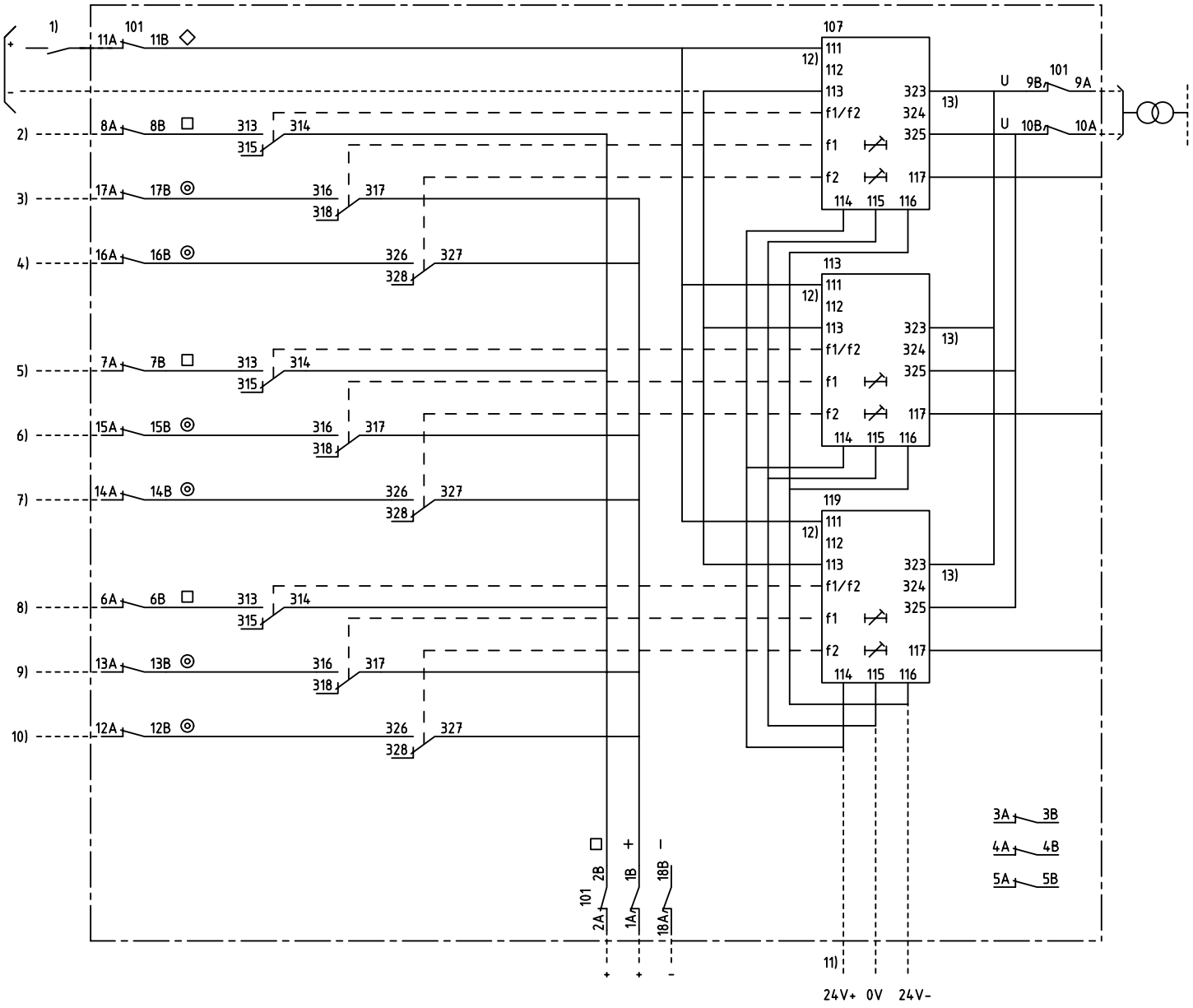

OVER AND/OR UNDERFREQUENCY PROTECTION
ÖVER OCH/ELLER UNDER FREKVENSSKYDD

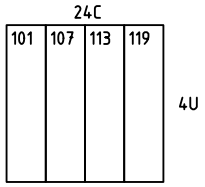

101	RTXP 18
107,113,119	RXFK 2H

1) RESETTING OF INDICATION
ÅTERSTÄLLNING AV INDIKERING

2) START STAGE 1/STAGE 2
START STEG 1/STEG 2

3) TRIPPING STAGE 1
UTLÖSNING STEG 1

4) TRIPPING STAGE 2
UTLÖSNING STEG 2

5) START STAGE 3/STAGE 4
START STEG 3/STEG 4

6) TRIPPING STAGE 3
UTLÖSNING STEG 3

7) TRIPPING STAGE 4
UTLÖSNING STEG 4

8) START STAGE 5/STAGE 6
START STEG 5/STEG 6

9) TRIPPING STAGE 5
UTLÖSNING STEG 5

10) TRIPPING STAGE 6
UTLÖSNING STEG 6

11) MUST BE ENERGZED FROM RXTUG 21/22 H
MÅSTE MATAS FRÅN RXTUG 21/22 H

12) CONNECTED FOR RL=110-220V DC
CHANGE FROM 111 TO 112 AT RL=48-60V DC
KOPPLAD FÖR RL=110-220V DC
ÄNDRA FRÅN 111 TILL 112 VID RL=48-60V DC

13) CONNECTED FOR THE HIGHER UR
CHANGE FROM 323 TO 324 FOR THE LOWER UR
KOPPLAD FÖR DEN HÖGRE UR
ÄNDRA FRÅN 323 TILL 324 VID LÄGRE UR

We reserve all rigths in this document and in the information contained therein. Reproduction, use or disclosure to third parties without express authority is strictly forbidden. © ABB Network Partner AB

ELCAD ID TPTD/render DATE 2004-06-2223:53 1MRK 001 025-NA Issued in ARCADE

Prepared	97-01-10	C-H EINVALL/KJ	CIRCUIT DIAGRAM/KRETSSCHEMA RAFK 3 FREQUENCY PROTECTION RAFK 3 FREKVENSSKYDD
Approved	97-01-25	P JENÅKER	
Rev Ind	Revision	Reg No 7411	
Based on		Pcl 890.546	

ABB Network Partner AB

Resp dep TPTD | Rev Ind – | Lang 82 | Sheet 1 | Cont

1MRK 001 026-NA