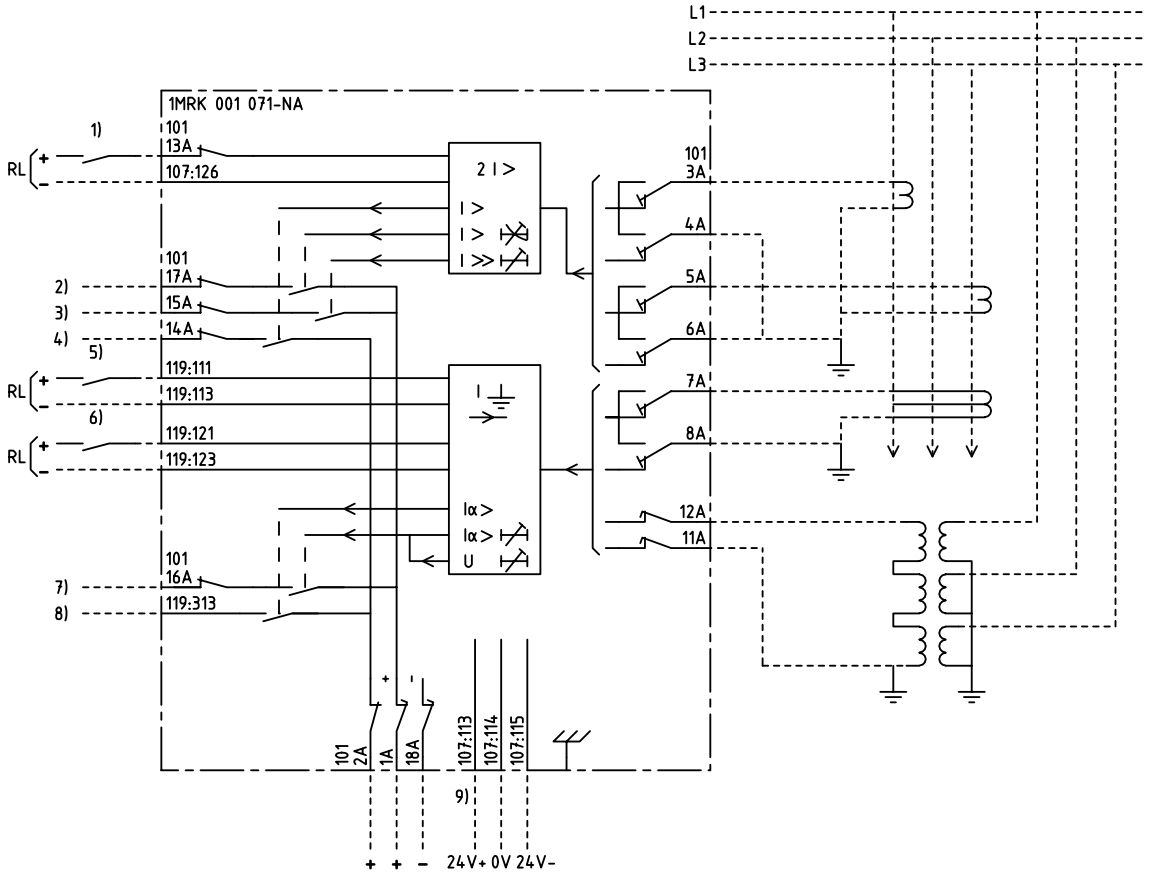

2-PH OVERCURRENT AND DIRECTIONAL
EARTH FAULT PROTECTION, DELAYED

2-FAS ÖVERSTRÖMS- OCH RIKTAT
JORDFELSSKYDD, FÖRDRÖJT

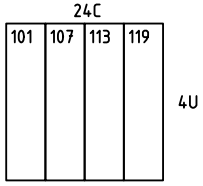

101	RTXP 18
107,113	RXIDK 2H
119	RXPDK 22H

1) ENABLING, BLOCKING OR INCREASED OP.VALUE
FRIGIVNING, BLOCKERING ELLER ÖKAT FUNKTIONSVÄRDE

2) LOW SET STAGE, TRIPPING
LÅGSTRÖMSTEG, UTLÖSNING

3) HIGH SET STAGE, TRIPPING
HÖGSTRÖMSTEG, UTLÖSNING

4) OVERCURRENT, START
ÖVERSTRÖM, START

5) CHANGING OF CHARACTERISTIC ANGLE α
0° TO -90° OR -90° TO 0°

ÄNDRING AV KARAKTERISTISK VINKEL α
0° TILL -90° OR -90° TILL 0°

6) RESETTING OF INDICATION
ÅTERSTÄLLNING AV INDIKERING

7) DIRECTIONAL EARTH FAULT CURRENT AND
NEUTRAL POINT VOLTAGE, TRIPPING

RIKTAD JORDFELSTRÖM OCH
NOLLPUNKTSSPÄNNING, UTLÖSNING

8) DIRECTIONAL EARTH FAULT, START
RIKTAT JORDFEL, START

9) MUST BE ENERGIZED FROM RXTUG 21/22H
MÅSTE MATAS FRÅN RXTUG 21/22H

We reserve all rigths in this document and in the information contained therein. Reproduction, use or disclosure to third parties without express authority is strictly forbidden. © ABB Network Partner AB

ELCAD ID PS/render DATE 2004-06-2220:15 Issued in ARCADE

Prepared	97-02-12	H RAZA/JE	
Approved	97-04-08	P JENÅKER	
Rev Ind	Revision	Reg No 7411	
Based on		Pcl 890.616	

TERMINAL DIAGRAM/UTTAGSSCHEMA
RACIK 223 O/C AND DIR. E/F PROTECTION
RACIK 223 Ö.STR- OCH RIKT. JORDFELSSKYDD

ABB Network Partner AB

Resp dep PS | Rev Ind 1 98-08-10 | Lang 82

1MRK 001 071-NAA

Sheet 1 | Cont